Type EPCF	片式閥，壓力補償流量調整油路板	Product	Code
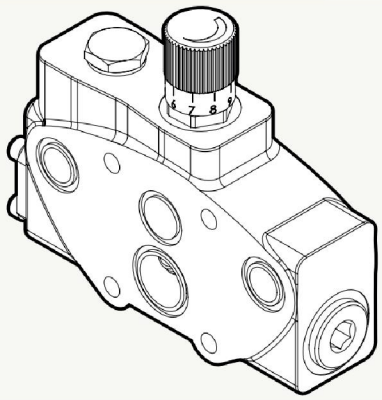	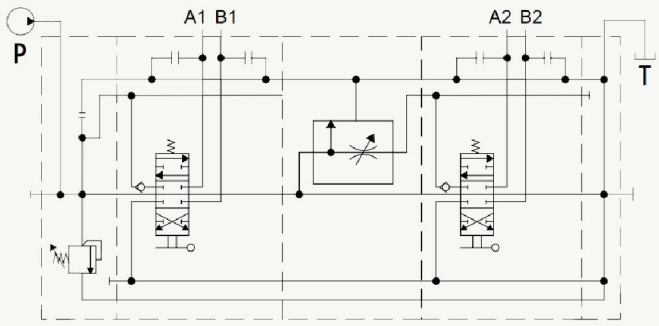 PRESSURE COMPENSATED FLOW DIVIDER SECTION	SN3	EPCFSN301
		SN4	EPCFSN401
		SN6	EPCFSN601
		SN8	EPCFSN801

www.Laheghi.com

تلفن های مشاوره و خرید

جهت مشاوره و خرید انواع شیرهای دستی برای جرثقیل و انواع ماشین آلات صنعتی راه سازی و کشاورزی با شماره تلفن های زیر تماس حاصل فرمائید .

041 3439 11 64
041 3439 11 65
041 3442 43 38

لینک های مرتبط

www.tw-youli.ir
www.youli.ir
www.torkhydraulics.com
www.laheghi.com
www.laheghi.ir
telegram.me/hydraulics